ООО «Завод имени Медведева – Машиностроение»

КАТАЛОГ ЗАПАСНЫХ ЧАСТЕЙ НА АГРЕГАТ КСПШ-8

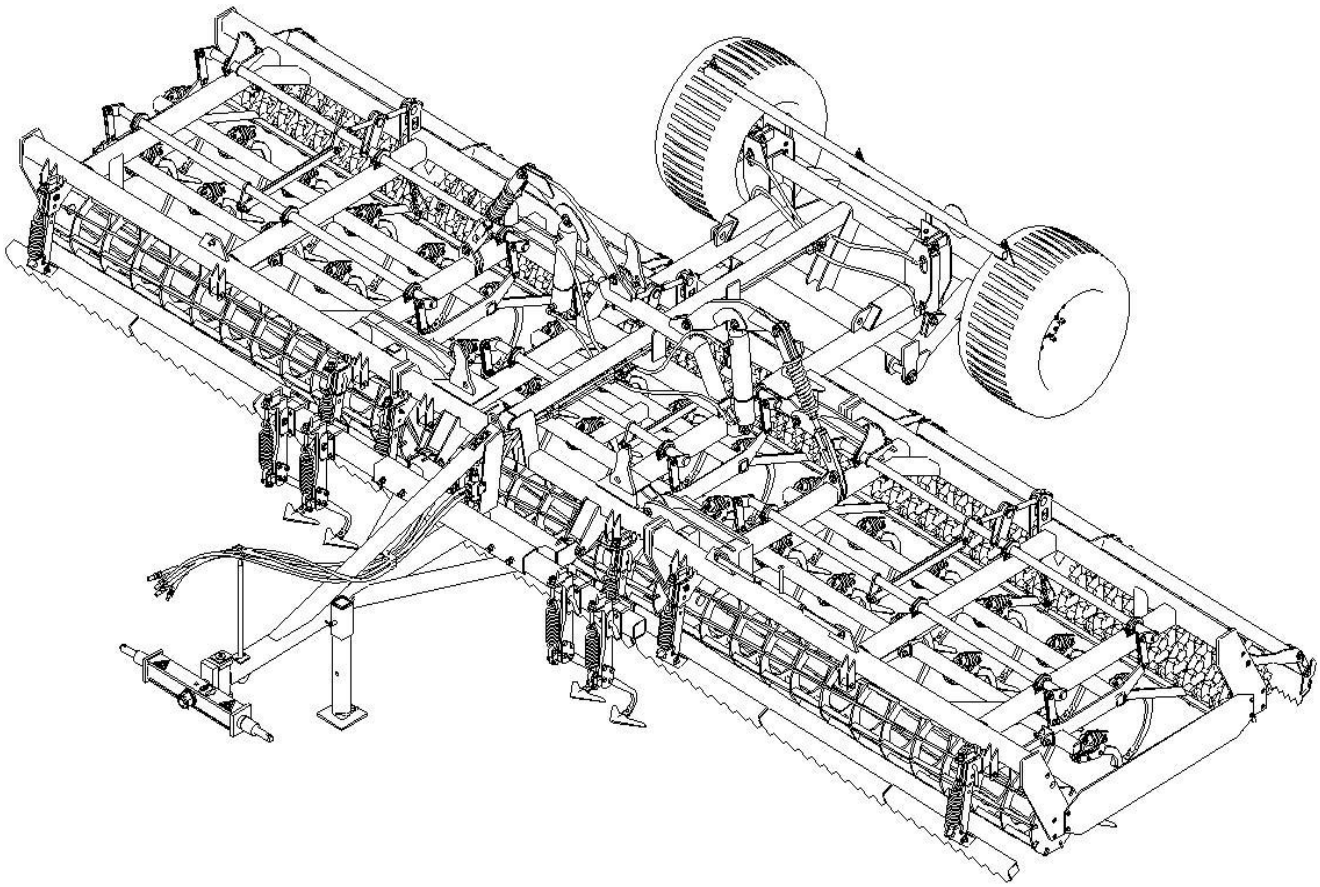

2020

В данном каталоге представлен список запасных частей на культиватор КСПШ-8, выпускаемый ООО «Завод имени Медведева – Машиностроение».

Предприятие-изготовитель постоянно модернизирует изделия и оставляет за собой право вносить изменения, улучшающие их технические характеристики и эргономику без уведомления об этом потребителя. В связи с этим обозначения и рисунки в настоящем каталоге могут несколько отличаться от Вашей модели.

Последнюю версию каталога Вы всегда можете найти на нашем сайте www.orzim.ru.

Для получения более подробной информации Вы можете обратиться по телефону 8(4862)54-30-57.

Если Вам необходимы запчасти культиватора, неуказанные в данном каталоге отдельной позицией, сфотографируйте их на фотоаппарат или телефон и отправьте на E-mail: ooozim@yandex.ru или в виде MMS-сообщения (номер для отправки MMS-сообщения уточняйте по номеру 8(4862)54-30-57).

ООО «Завод имени Медведева – Машиностроение»
302030 Россия, г. Орел,
ул. Московская 69, офис 39
тел.: 8(4862)54-30-57
www.orzim.ru
E-mail: ooozim@yandex.ru

ОБЩИЙ ВИД КУЛЬТИВАТОРА

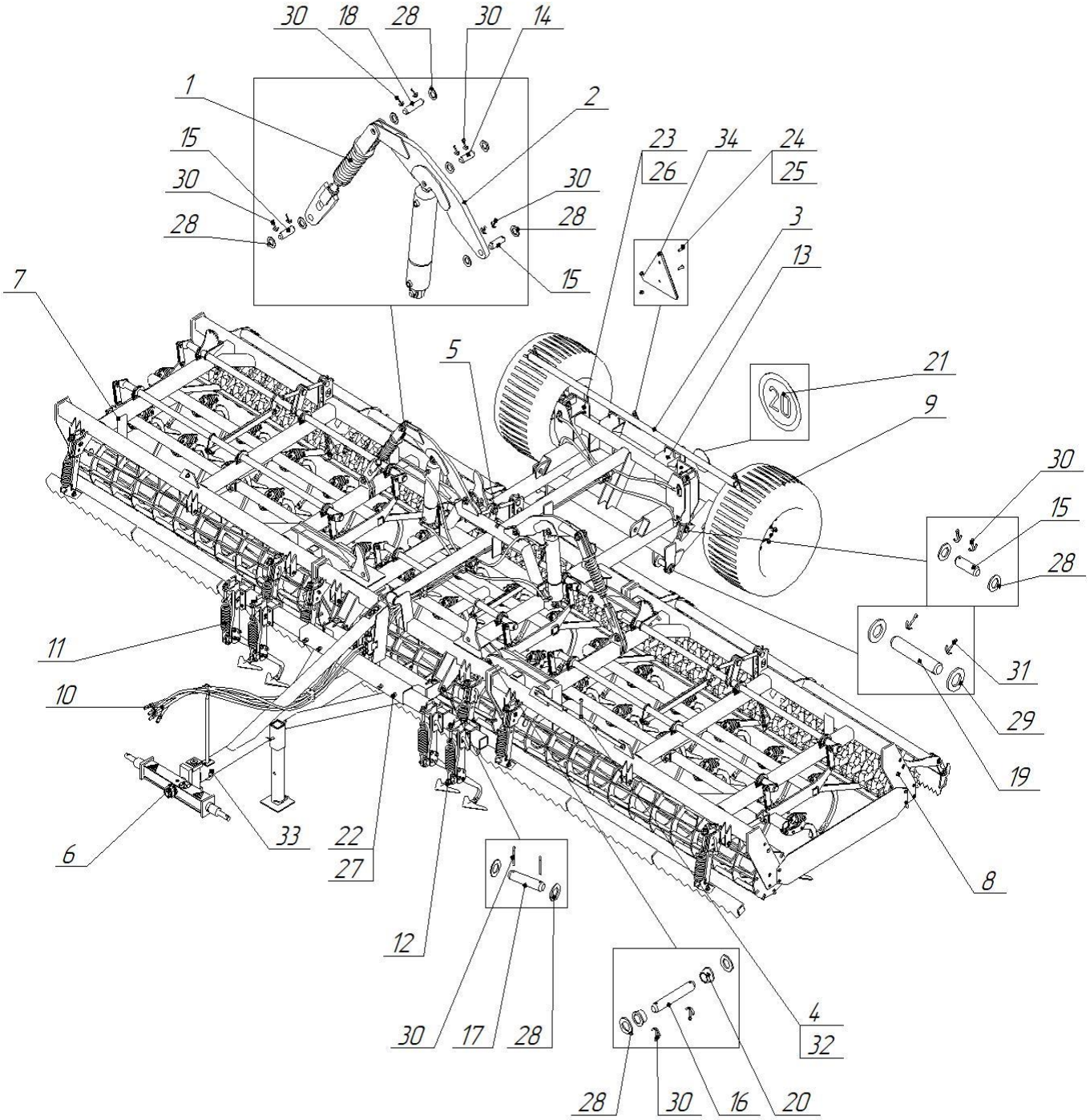

Рис. 1 – КСПШ-8.00.000 – Культиватор стрельчатый предпосевной широкозахватный

Поз.	Обозначение	Наименование	Кол-во
1	КСПШ-8.00.100	Тяга	2
2	КСПШ-8.00.200	Рычаг	2
3	КСПШ-8.00.300	Бампер	1
4	КСПШ-8.00.400	Стяжка	1
5	КСПШ-8.01.000	Секция культиватора	1
6	КСПШ-8.02.000	Дышло	1
7	КСПШ-8.03.000	Секция культиватора	1
8	КСПШ-8.03.000-01	Секция культиватора	1
9	КСПШ-8.04.000	Шасси	1
10	КСПШ-8.05.000	Гидрооборудование	1
11	КСПШ-8.06.000	Следорыхлитель	1
12	КСПШ-8.06.000-01	Следорыхлитель	1
13	МХ-3,5.11.000	Противооткат	2
14	КСПШ-8.00.001	Ось	2
15	КСПШ-8.00.001-01	Ось	6
16	КСПШ-8.00.001-02	Ось	4
17	КСПШ-8.00.001-03	Ось	2
18	КСПШ-8.000.001-04	Ось	2
19	КСПШ-8.00.002	Ось	2
20	КСПШ-8.00.005	Втулка	8
21	ТПЖ-7,6.00.011	Знак ограничения скорости	1
22	М16-6g×40.58.019	Болт ГОСТ 7798-70	4
23	В2М12-6g×40.58.019	Винт ГОСТ 17475-80	4
24	ВМ6-6g×20.58.019	Винт ГОСТ 17473-80	6
25	М6-6Н.5.019NF	Гайка ГОСТ Р 50273-92	4
26	М12-6Н.5.019NF	Гайка ГОСТ Р 50273-92	4
27	М16-6Н.5.019	ГОСТ 5915-70	4
28	С.30.01.08кп.019	Шайба ГОСТ 11371-78	32
29	С.42.01.08кп.019	Шайба ГОСТ 11371-78	4
30	6,3×50.019	Шплинт ГОСТ 397-79	32
31	6,3×60.019	Шплинт ГОСТ 397-79	4
32	30Ц DIN 11024	Шплинт пружинный игольчатый	3
33	003	Световозвращатель прямоугольный белый	2
34	001	Световозвращатель треугольный красный	3

- подробное описание входящих в культиватор узлов смотрите ниже;

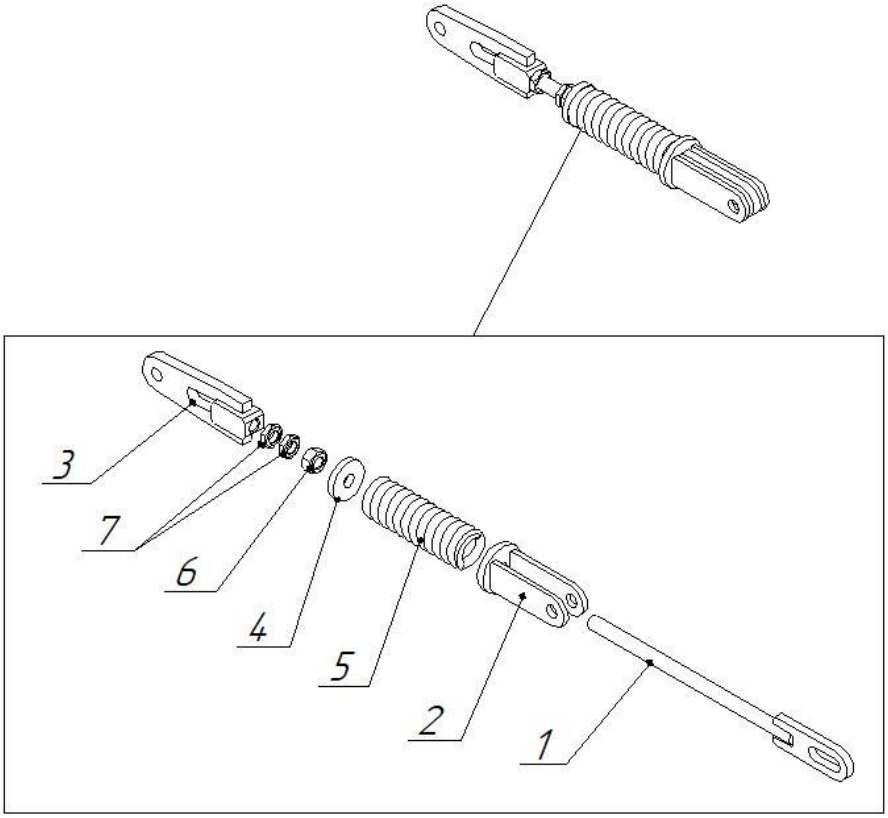

Рис. 2 – КСПШ-8.00.100 - Тяга

Поз.	Обозначение	Наименование	Кол-во
1	КСПШ-8.00.110	Тяга	1
2	КСПШ-8.00.120	Проушина	1
3	КСПШ-8.00.130	Проушина	1
4	КСПШ-8.00.101	Шайба	1
5	КСПШ-8.00.102	Пружина	1
6	М30-6Н.5.019	Гайка ГОСТ 5915-70	1
7	М30-6Н.5.019	Гайка ГОСТ 5916-70	2

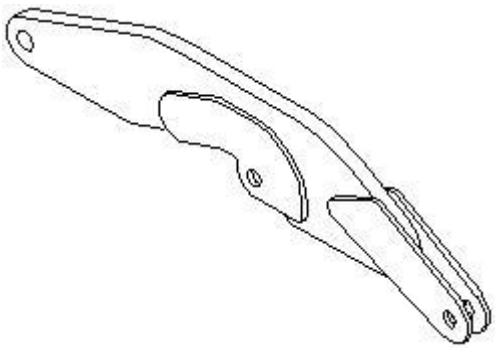

Рис. 3 – КСПШ-8.00.200 – Рычаг

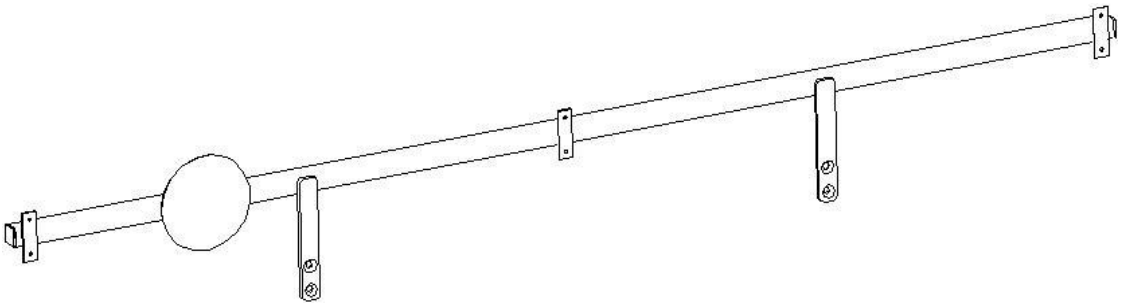

Рис. 4 – КСПШ-8.00.300 - Бампер

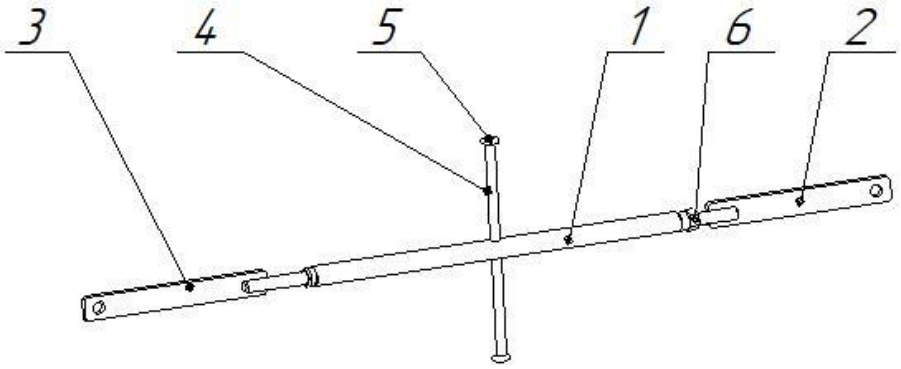

Рис. 5 – КСПШ-8.00.400 – Стяжка

Поз.	Обозначение	Наименование	Кол-во
1	КСПШ-8.00.410	Связь	1
2	КДК-6.00.120	Шток	1
3	КДК-6.00.120-01	Шток	1
4	КДК-4.06.303	Рукоятка	1
5	КДК-4.06.304	Кольцо	2
6	М20-6Н.5.019	Гайка ГОСТ 5915-70	1

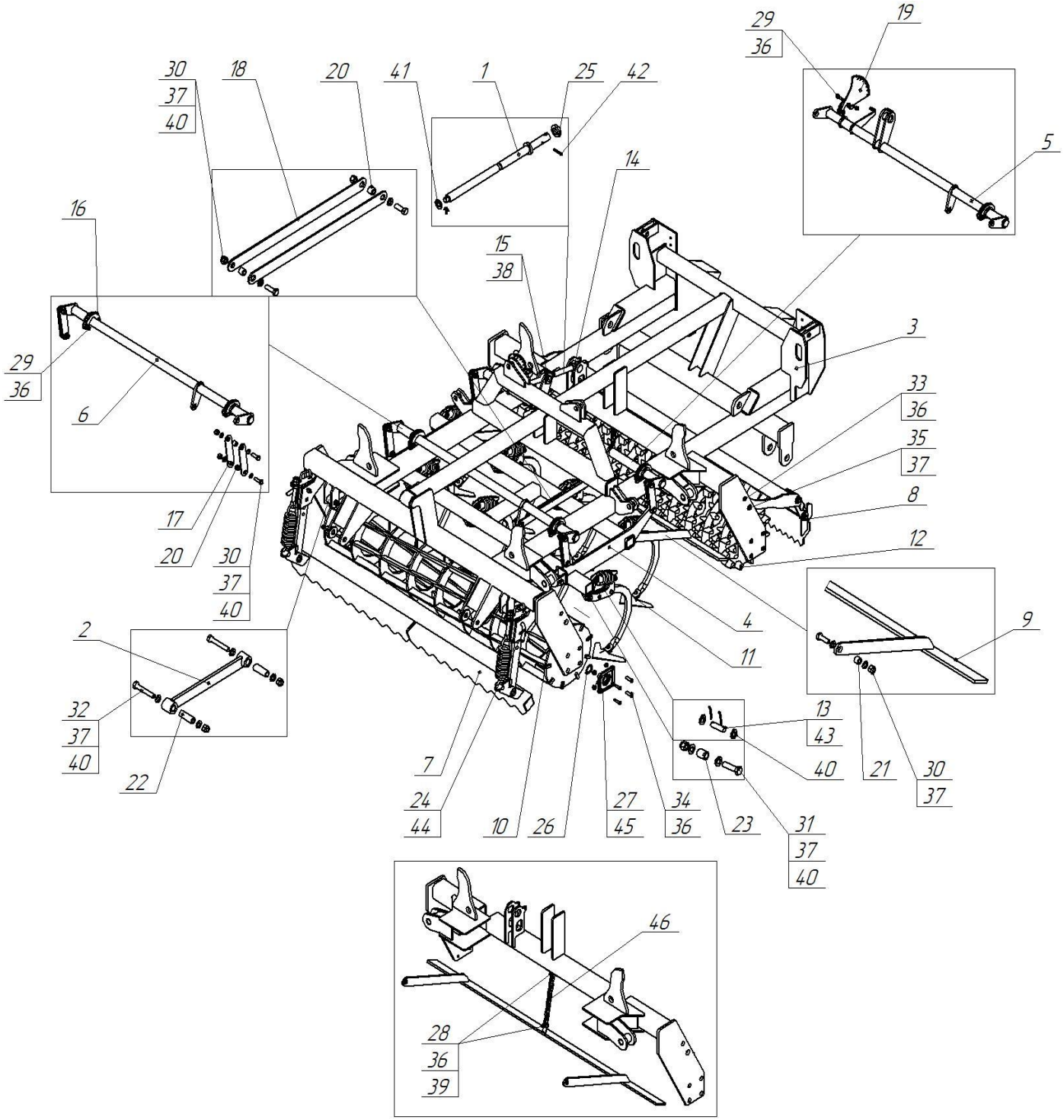

Рис. 6 – КСПШ-8.01.000 – Секция культиватора.

Поз.	Обозначение	Наименование	Кол-во
1	КСПШ-8.01.020	Винт	1
2	КСПШ-8.01.030	Тяга	2
3	КСПШ-8.01.100	Рама	1
4	КСПШ-8.01.200	Подрамник	1
5	КСПШ-8.01.300	Скалка	1
6	КСПШ-8.01.300-01	Скалка	1
7	КСПШ-8.01.400	Волокуша	1
8	КСПШ-8.01.500	Волокуша	1
9	КСПШ-8.01.600	Волокуша	1
10	КСПШ-8.01.700	Каток	1
11	КСПШ-8.01.800	Лапа культиватора	8
12	КТМ-4.02.760	Каток	1
13	КСПШ-8.01.001	Ось	8
14	КСПШ-8.01.003	Втулка	1
15	КСПШ-8.01.004	Втулка	1
16	КСПШ-8.01.005	Скоба	7
17	КСПШ-8.01.006	Планка	8
18	КСПШ-8.01.006-01	Планка	2
19	КСПШ-8.01.007	Сектор	1
20	КСПШ-8.01.008	Втулка	10
21	КСПШ-8.01.008-01	Втулка	2
22	КСПШ-8.01.008-02	Втулка	4
23	КСПШ-8.01.008-03	Втулка	8
24	КСПШ-8.01.009	Палец	1
25	КСПШ-8.01.022-01	Кольцо	1
26	СНК-10.00.005	Шайба	4
27	КДК-4.31.001	Прокладка	2
28	М12-6g×35.58.019	Болт ГОСТ 7798-70	2
29	М12-6g×40.58.019	Болт ГОСТ 7798-70	8
30	М16-6g×50.88.019	Болт ГОСТ 7798-70	12
31	М16-6g×60.88.019	Болт ГОСТ 7798-70	8
32	М16-6g×100.88.019	Болт ГОСТ 7798-70	4
33	В2М12-6g×45.58.019	Винт ГОСТ 17475-80	2
34	В2М12-6g×50.88.019	Винт ГОСТ 17475-80	16
35	В2М16-6g×40.58.019	Винт ГОСТ 17475-80	2
36	М12-6Н.5.019NF	Гайка ГОСТ Р 50273-92	28
37	М16-6Н.5.019NF	Гайка ГОСТ Р 50273-92	26
38	А 50.019	Кольцо ГОСТ 13942-86	2
39	С12.01.08кп.019	Шайба ГОСТ 11371-78	2
40	С16.01.08кп.019	Шайба ГОСТ 11371-78	64
41	С20.01.08кп.019	Шайба ГОСТ 11371-78	1
42	6×45.019	Штифт ГОСТ 3128-70	1
43	4×36.019	Шплинт ГОСТ 397-79	17

44	16-DIN5	Откидной шплинт DIN 11023	2
45	LSFR 308 TBT.H.T.Zn	Подшипник	4
46	8,2×34×30,5	Цепь сварная короткозвенная (14 звеньев)	1

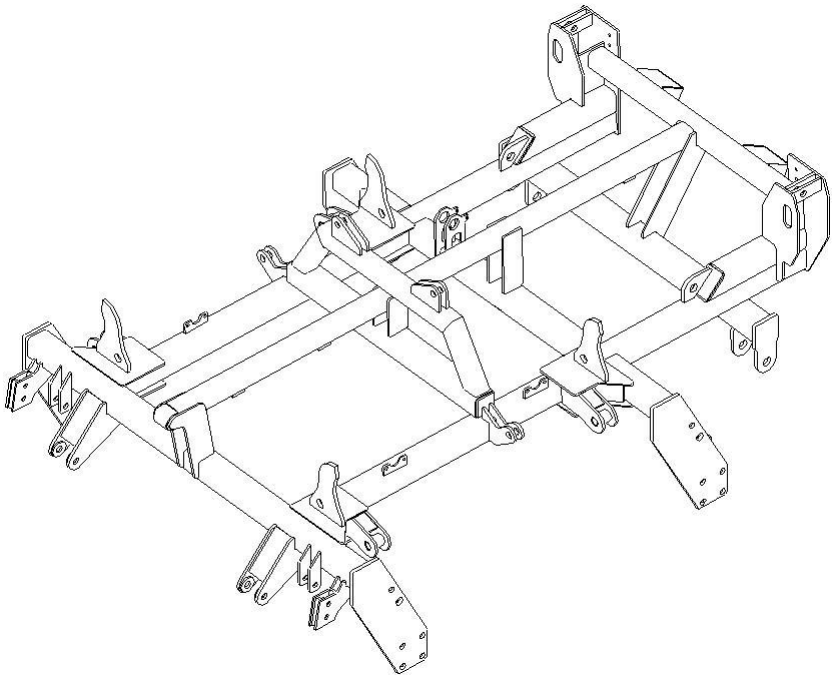

Рис. 7 – КСПШ-8.01.100 – Рама.

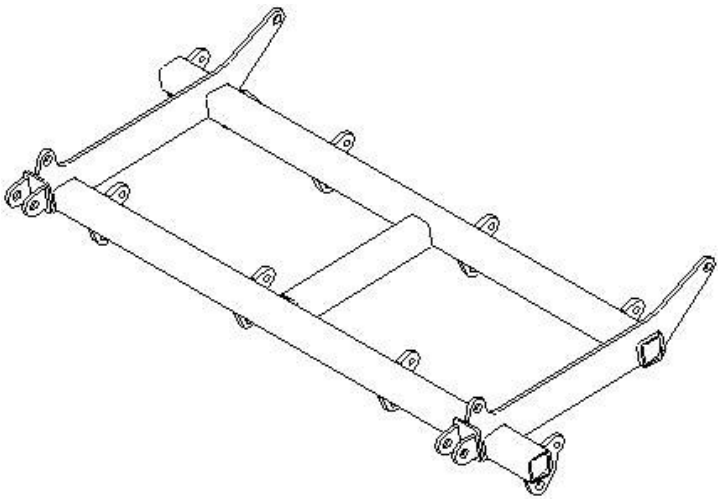

Рис. 8 – КСПШ-8.01.200 – Подрамник

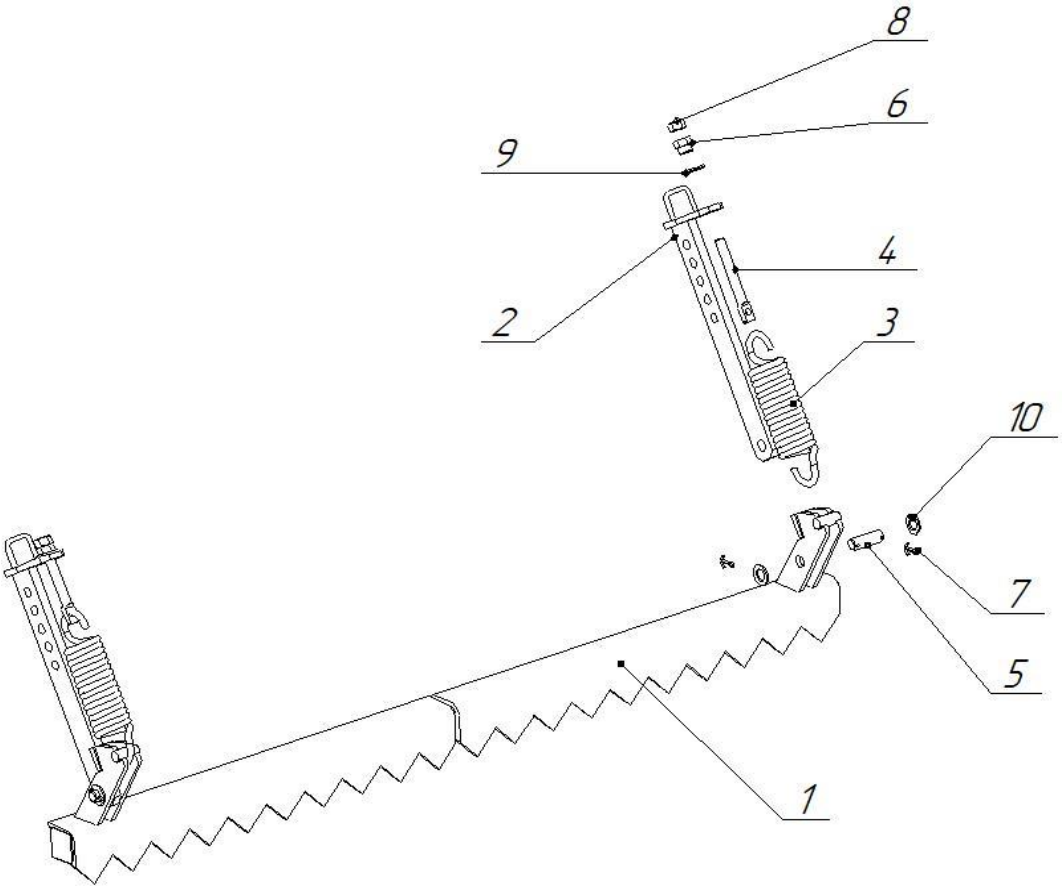

Рис. 9 – КСПШ-8.01.400 – Волокуша

Поз.	Обозначение	Наименование	Кол-во
1	КСПШ-8.01.410	Балка	1
2	КСПШ-8.01.420	Кронштейн	2
3	КСПШ-8.01.401	Пружина	2
4	КСПШ-8.01.402	Тяга	2
5	КСПШ-8.01.403	Ось	2
6	КСПШ-8.01.404	Гайка	2
7	6,3×36.019	Шплинт ГОСТ 397-79	4
8	М20-6Н.5.019	Гайка ГОСТ 5915-70	2
9	С.27.01.08кп.019	Шайба ГОСТ 11371-78	2
10	С.24.01.08кп.019	Шайба ГОСТ 11371-78	4

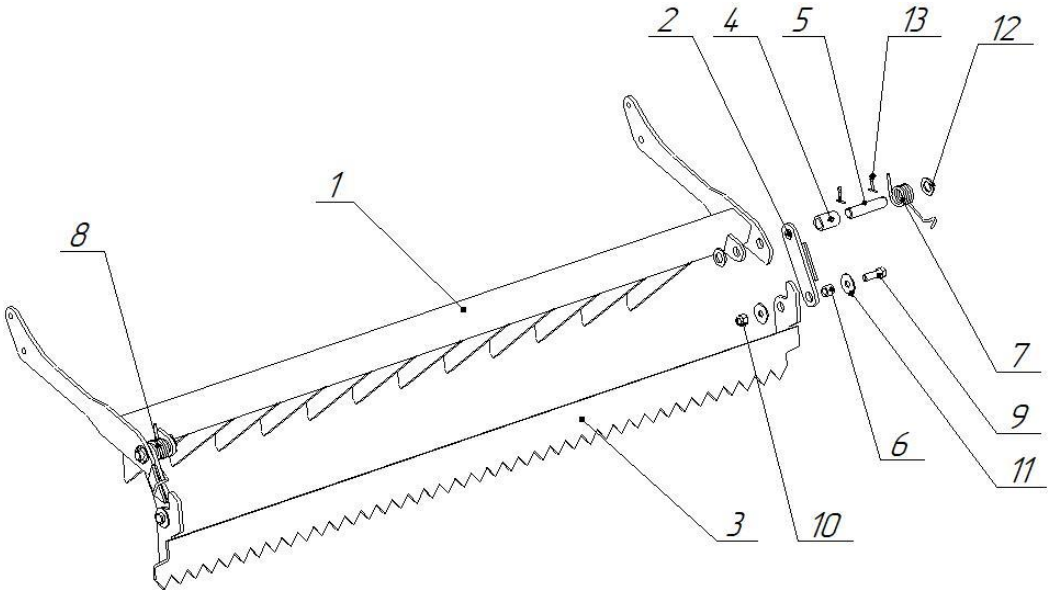

Рис. 10 – КСПШ-8.01.500 – Волокуша

Поз.	Обозначение	Наименование	Кол-во
1	КСПШ-8.01.510	Балка	1
2	КСПШ-8.01.520	Серьга	2
3	КСПШ-8.01.530	Гребенка	1
4	КСПШ-8.01.501	Втулка	2
5	КСПШ-8.01.502	Ось	2
6	КСПШ-8.01.503	Втулка	2
7	КСПШ-8.01.509	Пружина	1
8	КСПШ-8.01.509-01	Пружина	1
9	М16-6g×50.58.019	ГОСТ 7798-70	2
10	М16-6Н.5.019NF	Гайка ГОСТ Р 50273-92	2
11	А.16.04.019	Шайба ГОСТ 6958-78	4
12	С.24.04.019	Шайба ГОСТ 11371-78	4
13	6,3×36.019	Шплинт ГОСТ 397-79	4

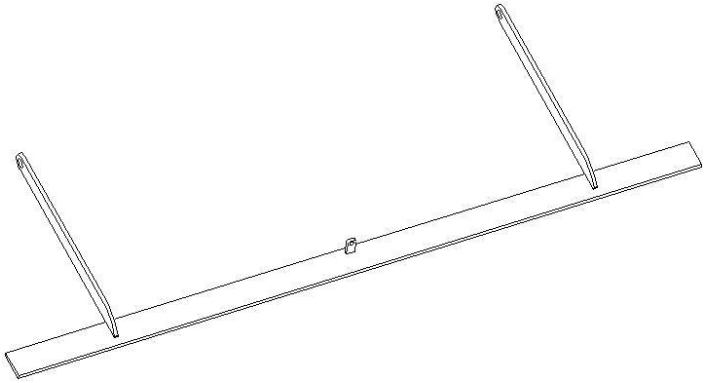

Рис. 11 – КСПШ-8.01.600 – Волокуша

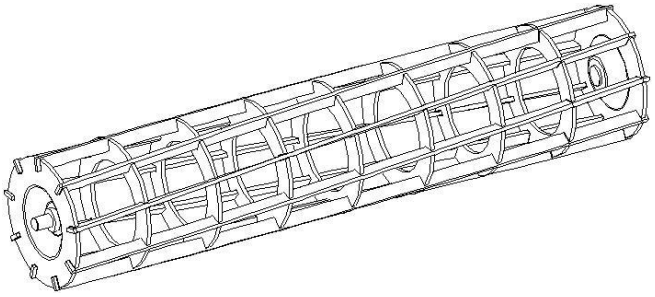

Рис. 12 – КСПШ-8.01.700 – Каток

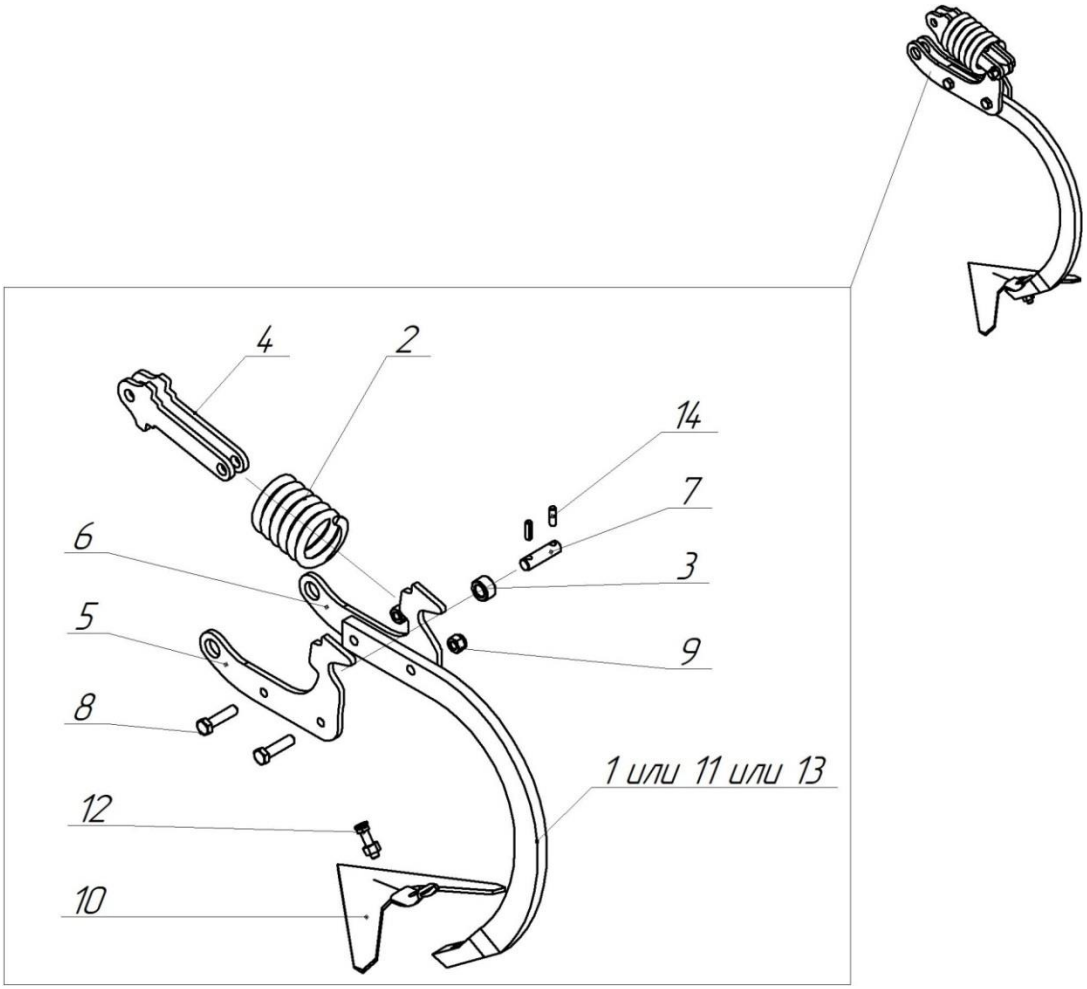

Рис. 13 – КСПШ-8.01.800 – Лапа культиватора.

Поз.	Обозначение	Наименование	Кол-во	
			КСПШ-4	КСПШ-4,5
1	КСПШ-4.02.410	Балка	1	
	КСПШ-4,5.02.810-01	Балка		1
2	КСПШ-8.01.520	Серьга	2	2
3	КСПШ-8.01.530	Гребенка	1	
	КСПШ-4,5.02.820	Гребенка		1
4	КСПШ-8.01.501	Втулка	2	2
5	КСПШ-8.01.502	Ось	2	2
6	КСПШ-8.01.503	Втулка	2	2
7	КСПШ-8.01.509	Пружина	1	1
8	КСПШ-8.01.509-01	Пружина	1	1
9	М16-6g×50.58.019	Болт ГОСТ 7798-70	2	2
10	М16-6Н.5.019NF	Гайка ГОСТ Р 50273-92	2	2
11	А.16.04.019	Шайба ГОСТ 6958-78	4	4
12	С.24.04.019	Шайба ГОСТ 11371-78	4	4
13	6,3×36.019	Шплинт ГОСТ 397-79	4	4

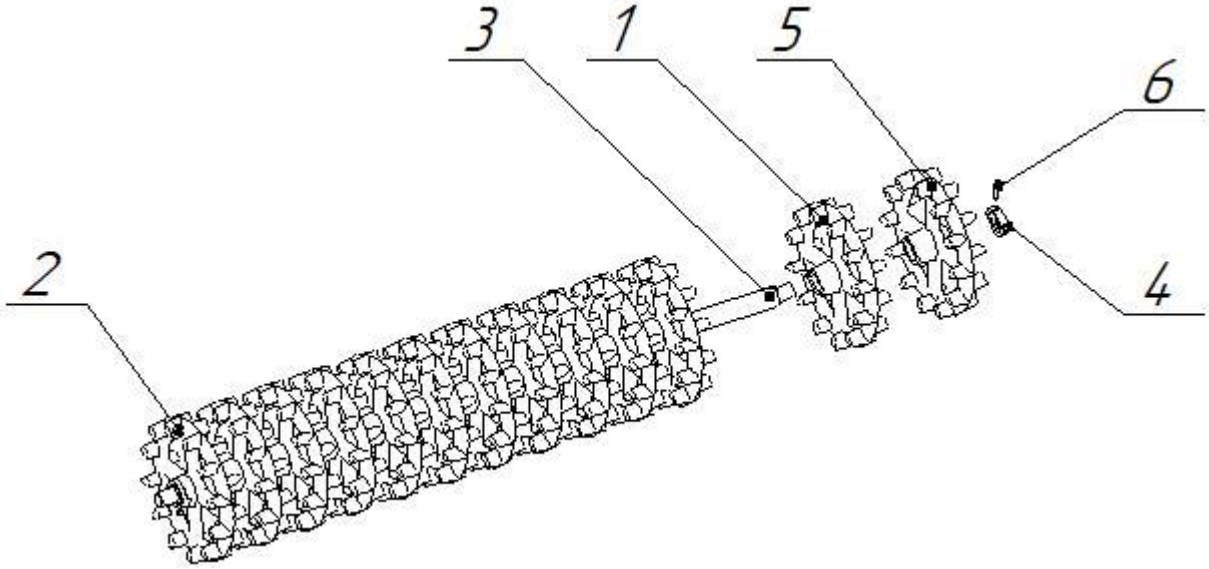

Рис. 14 – КТМ-4.02.760 – Каток

Поз.	Обозначение	Наименование	Кол-во
1	КТМ-4.02.761	Колесо	11
2	КТМ-4.02.761-02	Колесо	1
3	КТМ-4.02.762	Ось	1
4	КТМ-4.02.763	Втулка	2
5	КТМ-4.02.764	Колесо	1
6	М12-6g×30.68.019	Винт ГОСТ 1482-75	2

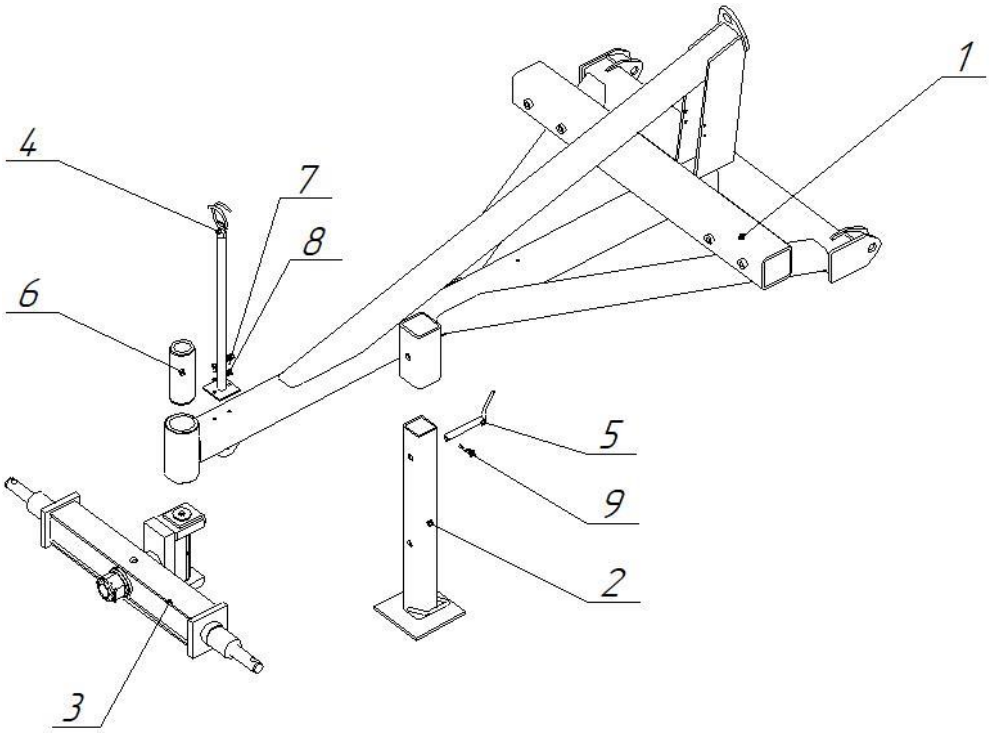

Рис. 15 – КСПШ-8.02.000 - Дышло

Поз.	Обозначение	Наименование	Кол-во
1	КСПШ-8.02.100	Дышло	1
2	КСПШ-8.02.120	Стойка	1
3	КДК-6.01.200	Траверса	1
4	СНК-10.01.060	Стойка	1
5	КППШ-6-М.00.07.000-02	Палец	1
6	КДК-6.01.114	Втулка	1
7	М8-6g×20.58.019	Болт ГОСТ 7798-70	2
8	8 65Г 019	Шайба ГОСТ 6402-70	2
9	3ОЦ DIN 11024	Шплинт пружинный игольчатый	1

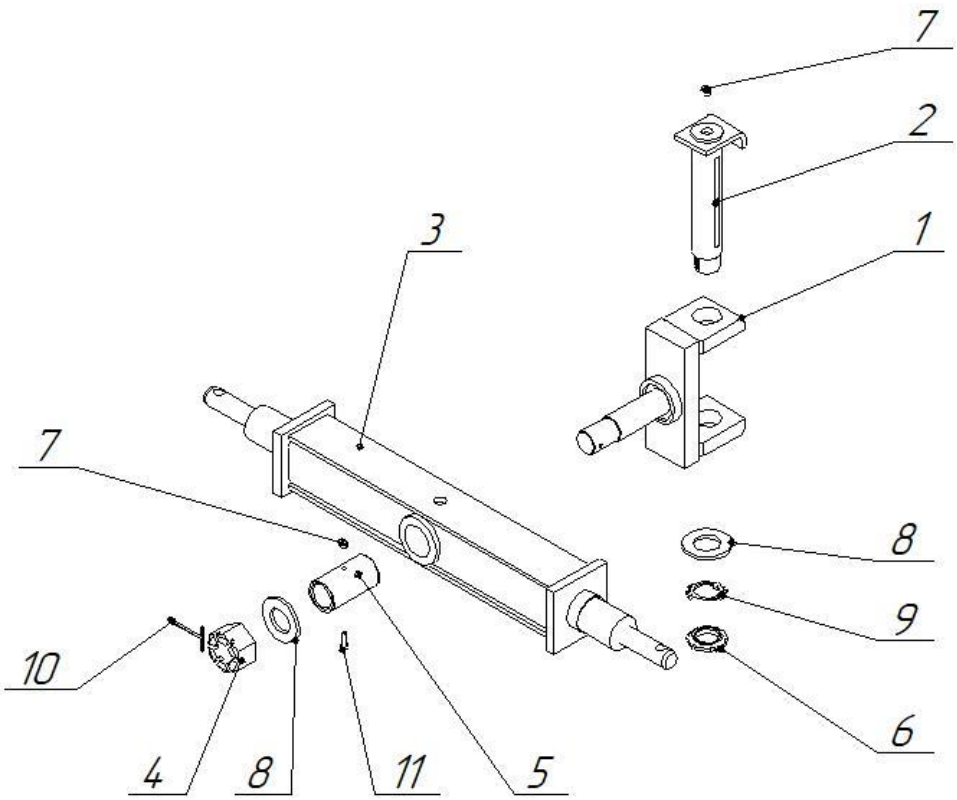

Рис. 16 – КДК-6.01.200 - Траверса

Поз.	Обозначение	Наименование	Кол-во
1	АМП-4.04.010	Шарнир	1
2	СНК-10.01.130	Палец	1
3	СНК-10.01.140	Труба	1
4	АМП-4.01.011	Гайка	1
5	АМП-4.04.064	Втулка	1
6	М48×1,5-6Н.05.019	Гайка ГОСТ 11871-88	1
7	1.2 Ц6	Масленка ГОСТ 19853-74	2
8	С.48.01.08кп.019	Шайба ГОСТ 11371-78	1
9	48.01.019	Шайба ГОСТ 11872-89	1
10	8×100.019	Шплинт ГОСТ 397-79	1
11	М8-6g×30.58.019	Болт ГОСТ 7798-70	1

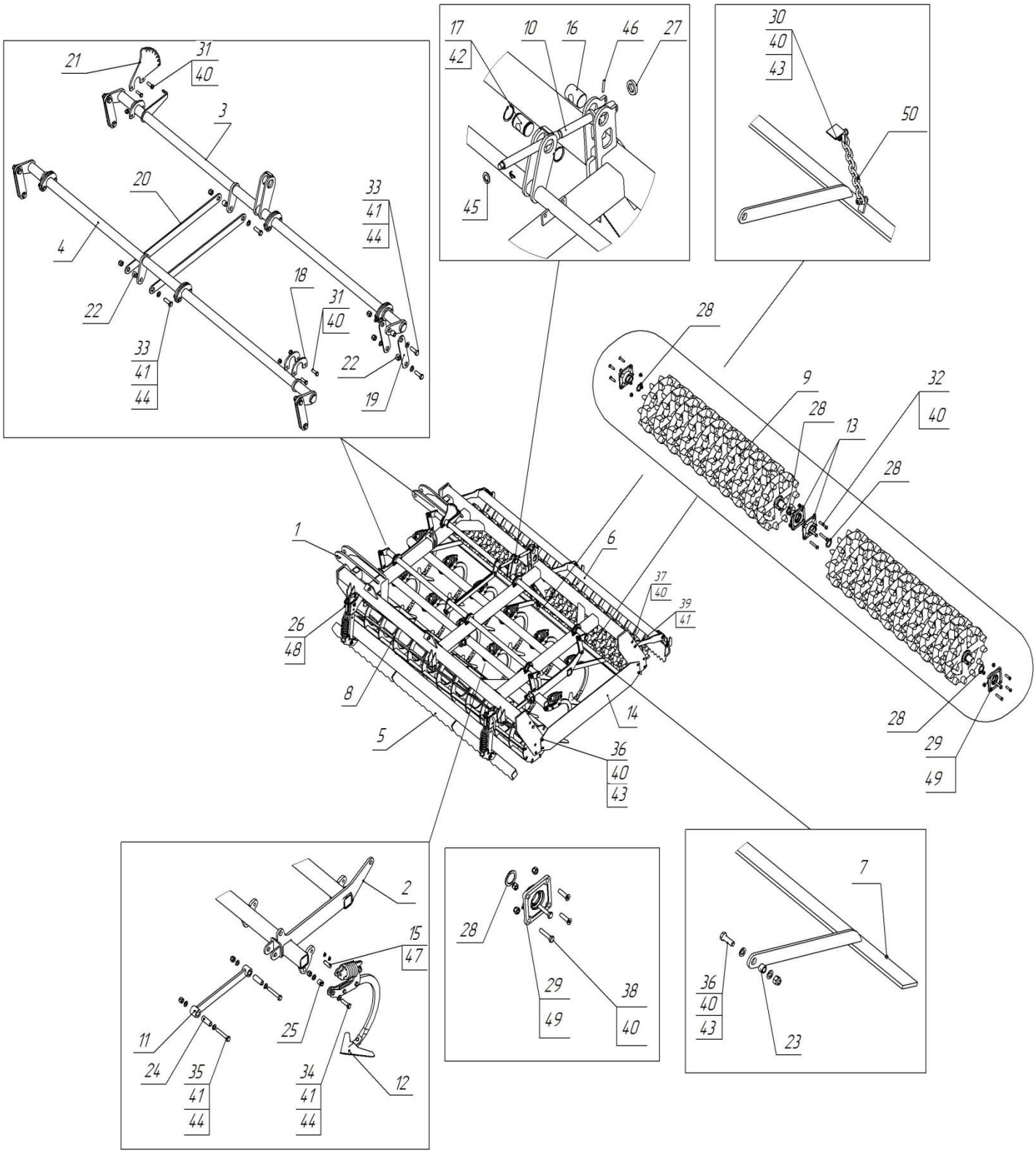

Рис. 17 – КСПШ-8.03.000 – Секция культиватора

Поз.	Обозначение	Наименование	Кол-во
1	КСПШ-8.03.100	Рама	1
2	КСПШ-8.03.200	Подрамник	1
3	КСПШ-8.03.300	Скалка	1
4	КСПШ-8.03.300-01	Скалка	1
5	КСПШ-8.03.400	Волокуша	1
6	КСПШ-8.03.500	Волокуша	1
7	КСПШ-8.03.600	Волокуша	1
8	КСПШ-8.03.700	Каток	1
9	КСПШ-8.03.750	Каток	2
10	КСПШ-8.01.020	Винт	1
11	КСПШ-8.01.030	Тяга	3
12	КСПШ-8.01.800	Лапа культиватора	12
13	КСПШ-8.03.002	Подшипник	2
14	КСПШ-8.03.003	Отбойник	2
15	КСПШ-8.01.001	Ось	12
16	КСПШ-8.01.003	Втулка	1
17	КСПШ-8.01.004	Втулка	1
18	КСПШ-8.01.005	Скоба	11
19	КСПШ-8.01.006	Планка	8
20	КСПШ-8.01.006-01	Планка	2
21	КСПШ-8.01.007	Сектор	1
22	КСПШ-8.01.008	Втулка	10
23	КСПШ-8.01.008-01	Втулка	3
24	КСПШ-8.01.008-02	Втулка	6
25	КСПШ-8.01.008-03	Втулка	12
26	КСПШ-8.01.009	Палец	2
27	КСПШ-8.01.022-01	Кольцо	1
28	СНК-10.00.005	Шайба	6
29	КДК-4.31.001	Прокладка	4
30	М12-6g×35.58.019	Болт ГОСТ 7798-70	2
31	М12-6g×40.58.019	Болт ГОСТ 7798-70	12
32	М12-6g×75.88.40Х.019	Болт ГОСТ 7798-70	4
33	М16-6g×50.88.40Х.019	Болт ГОСТ 7798-70	14
34	М16-6g×60.88.40Х.019	Болт ГОСТ 7798-70	12
35	М16-6g×100.88.40Х.019	Болт ГОСТ 7798-70	6
36	М12-6g×60.58.019	Болт ГОСТ 7798-70	4
37	В2М12-6g×45.58.019	Винт ГОСТ 17475-80	2
38	В2М12-6g×50.88.019	Винт ГОСТ 17475-80	12
39	В2М16-6g×40.58.019	Винт ГОСТ 17475-80	2
40	М12-6Н.5.019 NF	Гайка ГОСТ 50273-92	36
41	М16-6Н.5.019 NF	Гайка ГОСТ 50273-92	34
42	А50.019	Кольцо ГОСТ 13942-86	2
43	С12.01.08кп.019	Шайба ГОСТ 11371-78	6

44	С16.01.08кп.019	Шайба ГОСТ 11371-78	86
45	С20.01.08кп.019	Шайба ГОСТ 11371-78	1
46	6×45.019	Штифт ГОСТ 3128-76	1
47	4×36.019	Шплинт ГОСТ 397-79	25
48	16-DIN5	Откидной шплинт DIN 11023	2
49	LSFR 308 TBT.H.T.Zn	Подшипник	4
50	8,2×34×30,5	Цепь сварная короткозвенная	1

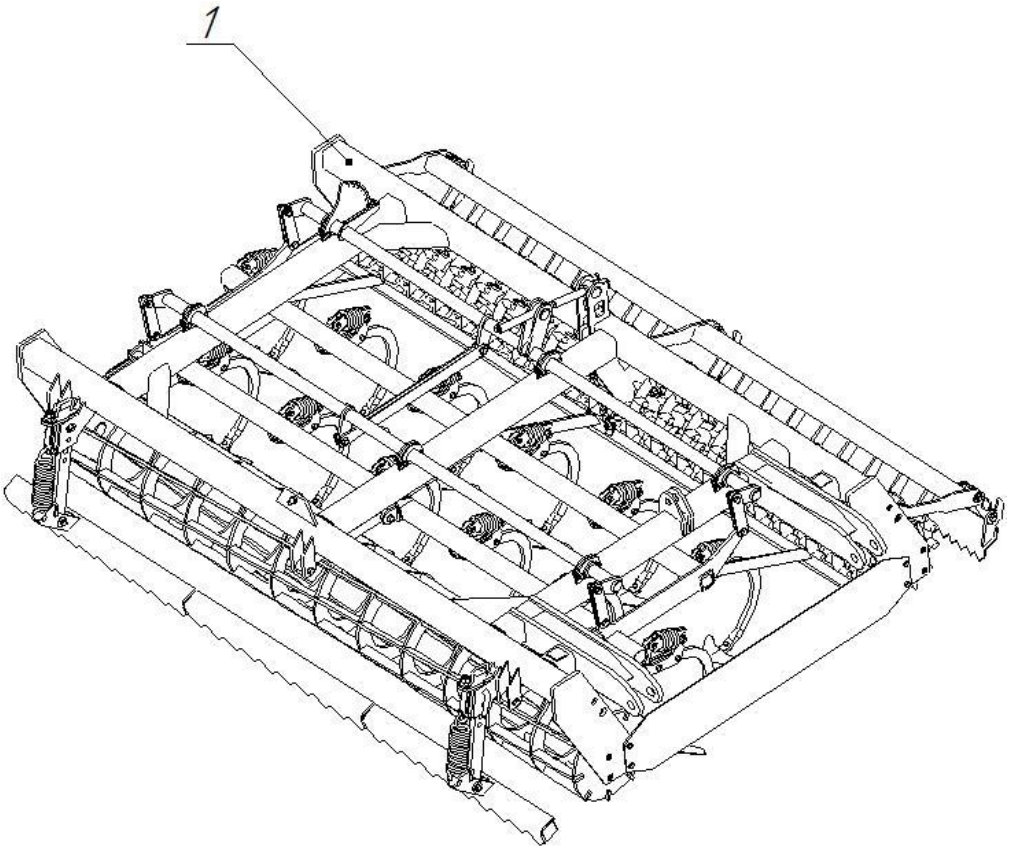

Рис. 18 – КСПШ-8.03.000-01 – Секция культиватора

Поз.	Обозначение	Наименование	Кол-во
1	КСПШ-8.03.100-01	Рама	1

Остальные позиции смотреть рис. 17

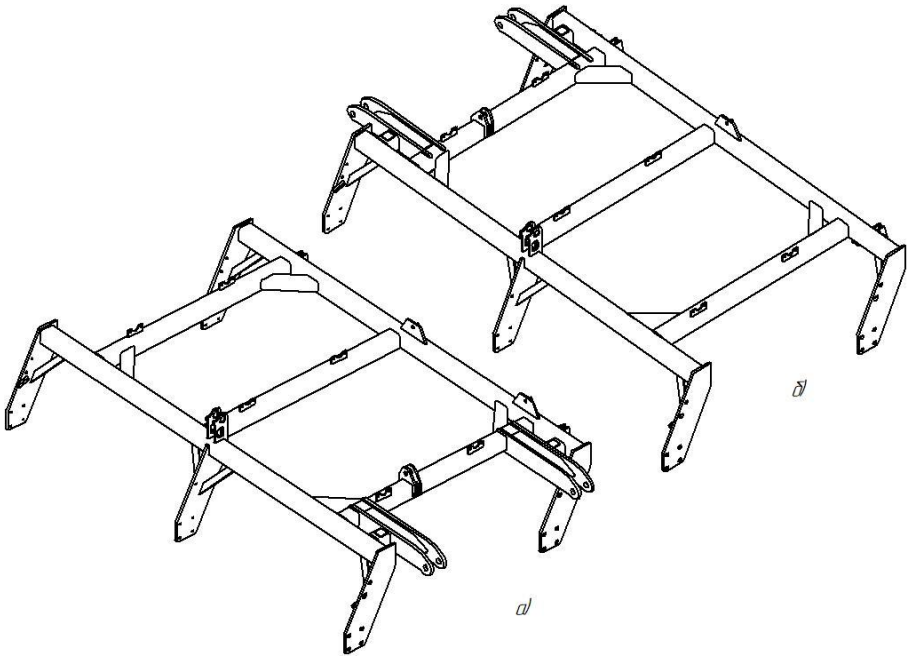

Рис. 19 – а) КСПШ-8.03.100 – Рама
б) КСПШ-8.03.100-01 – Рама

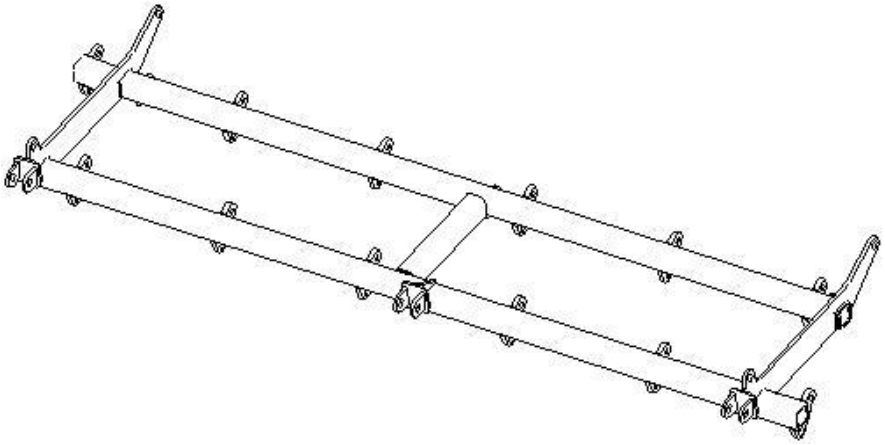

Рис.20 – КСПШ-8.03.200 – Подрамник

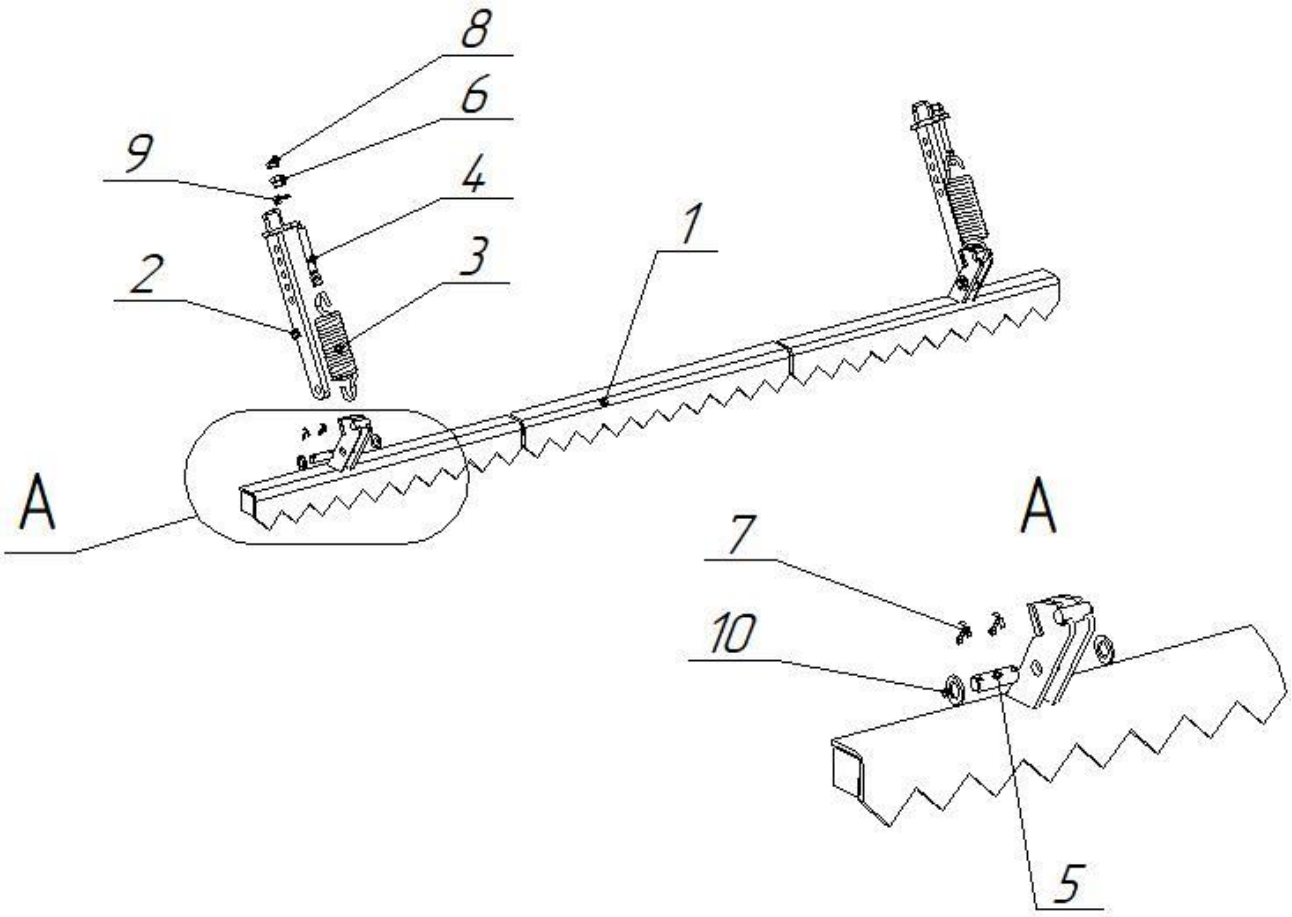

Рис. 21 – КСПШ-8.03.400 – Волокуша

Поз.	Обозначение	Наименование	Кол-во
1	КСПШ-8.03.410	Балка	1
2	КСПШ-8.01.420	Кронштейн	2
3	КСПШ-8.01.401	Пружина	2
4	КСПШ-8.01.402	Тяга	2
5	КСПШ-8.01.403	Ось	2
6	КСПШ-8.01.404	Гайка	2
7	6,3×36.019	Шплинт ГОСТ 397-79	4
8	М20-6Н.5.019	Гайка ГОСТ 5915-70	2
9	С.27.01.08кп.019	Шайба ГОСТ 11371-78	2
10	С.24.01.08кп.019	Шайба ГОСТ 11371-78	4

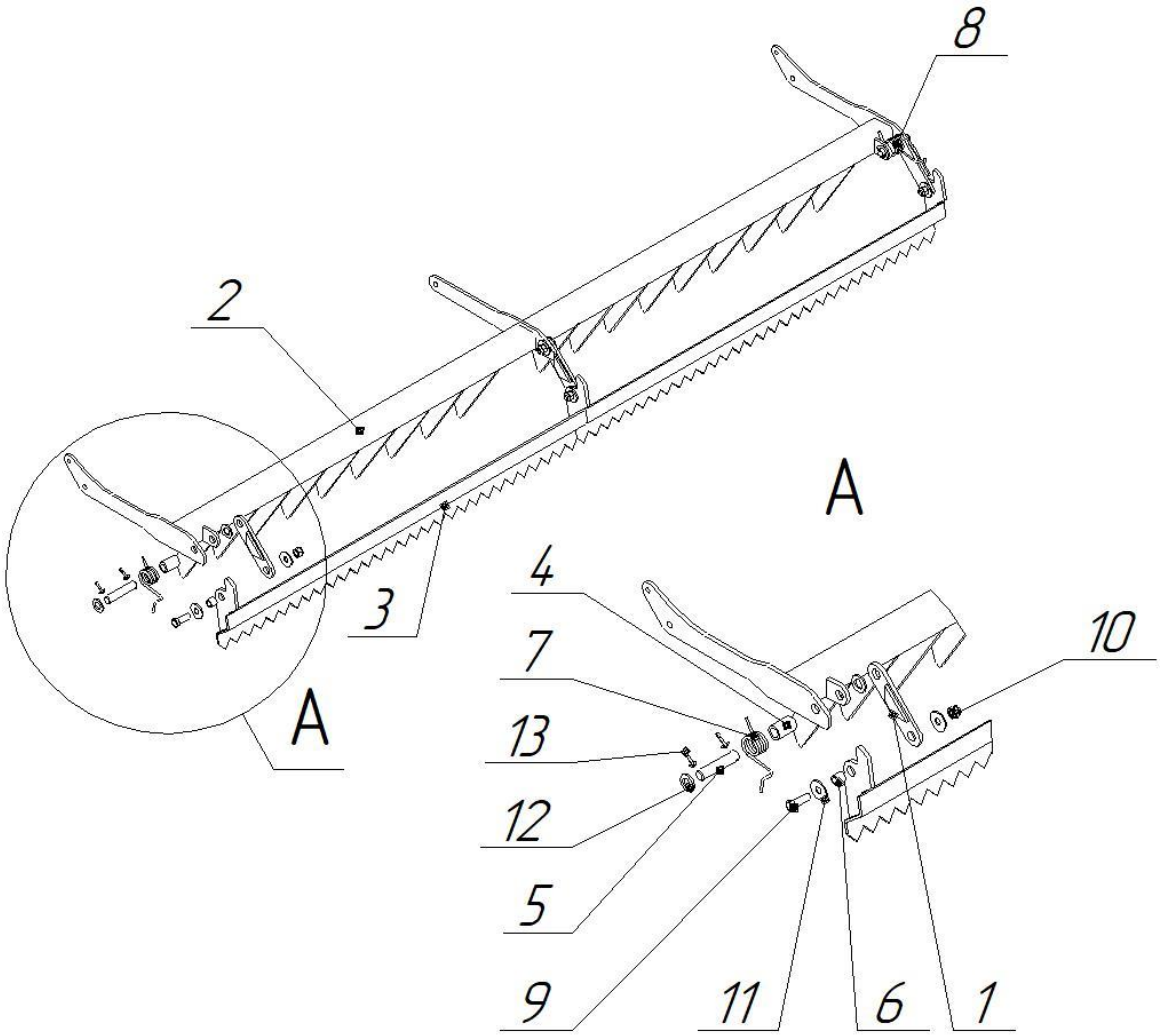

Рис.22 – КСПШ-8.03.500 – Волокуша

Поз.	Обозначение	Наименование	Кол-во
1	КСПШ-8.01.520	Серьга	3
2	КСПШ-8.03.510	Балка	1
3	КСПШ-8.03.530	Гребенка	1
4	КСПШ-8.01.501	Втулка	2
5	КСПШ-8.01.502	Ось	2
6	КСПШ-8.01.503	Втулка	4
7	КСПШ-8.01.509	Пружина	1
8	КСПШ-8.01.509-01	Пружина	1
9	М16-6g×50.58.019	Болт ГОСТ 7798-70	4
10	М16-6Н.5.019 NF	Гайка ГОСТ Р 50273-92	4
11	А.16.04.019	Шайба ГОСТ 6958-78	8
12	А.24.04.019	Шайба ГОСТ 11371-78	4
13	6,3×36.019	Шплинт ГОСТ 397-79	4

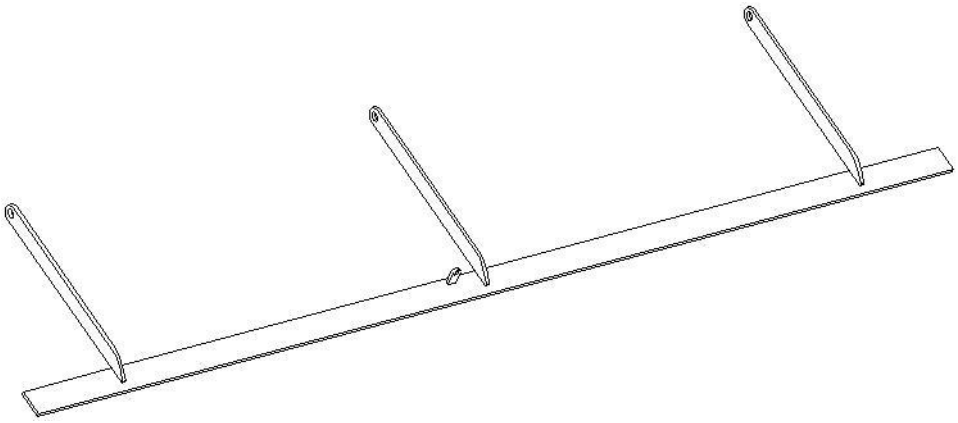

Рис.23 – КСПШ-8.03.600 – Волокуша

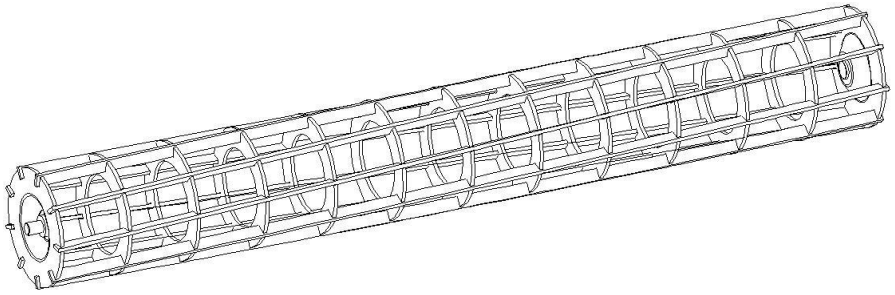

Рис.24 – КСПШ-8.03.700 – Каток

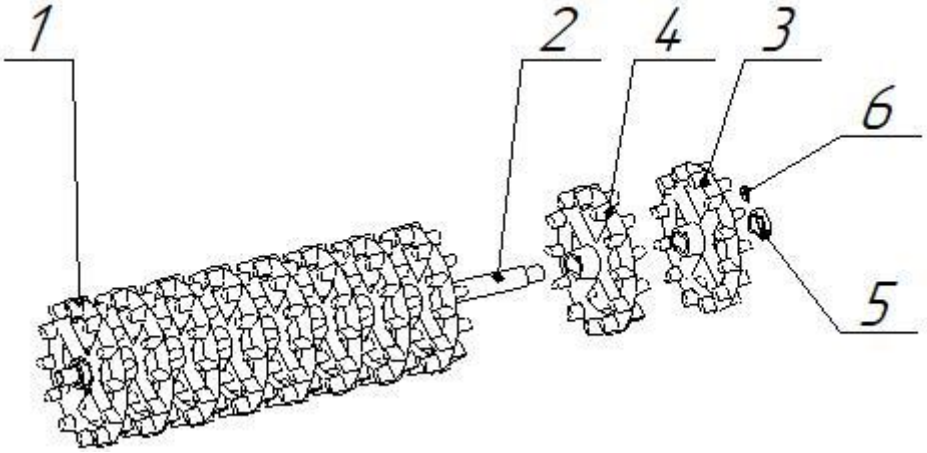

Рис.25 – КСПШ-8.03.750 – Каток

Поз.	Обозначение	Наименование	Кол-во
1	КСПШ-8.03.751	Колесо	1
2	КСПШ-8.03.752	Ось	1
3	КСПШ-8.03.753	Колесо	1
4	КТМ-4.02.761	Колесо	8
5	КТМ-4.02.763	Втулка	2
6	М12-6g×30.68.019	Винт ГОСТ 1482-84	2

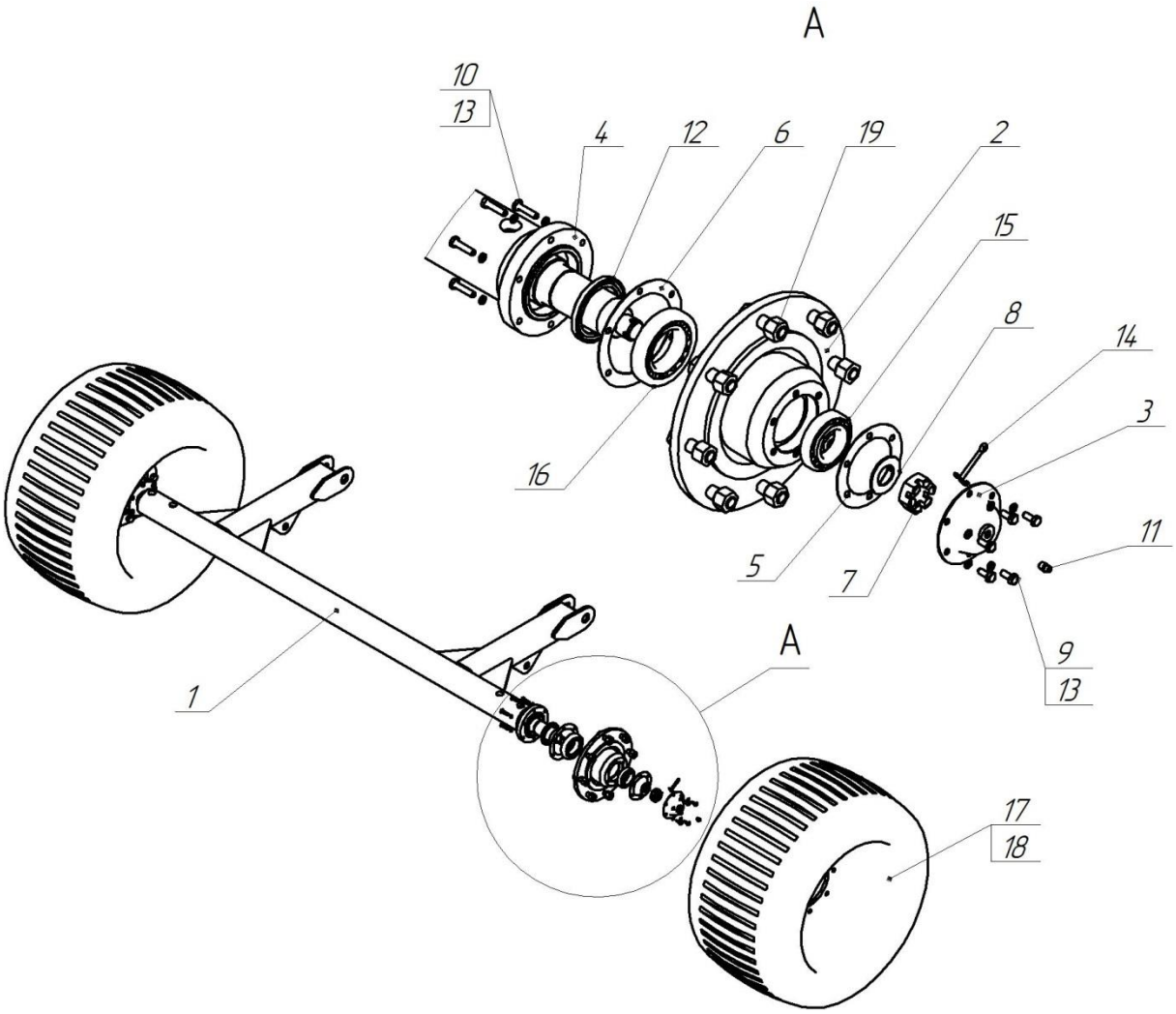

Рис.26 – КСПШ-8.04.000 – Шасси

Поз.	Обозначение	Наименование	Кол-во
1	КСПШ-8.04.100	Балка	1
2	СНК-10.04.200	Ступица	2
3	АМП-4.03.500	Крышка	2
4	АМП-4.03.001	Крышка	2
5	АМП-4.03.004	Прокладка	2
6	АМП-4.03.005	Прокладка	2
7	АМП-4.03.006	Гайка	2
8	АМП-4.03.007	Шайба	2

9	M8-6g×20.58.019	Болт ГОСТ 7798-70	12
10	M8-6g×35.58.019	Болт ГОСТ 7798-70	12
11	1.2 Ц6	Масленка ГОСТ 19853-74	2
12	1.2-70×95-1	Манжета ГОСТ 8752-79	2
13	8 65Г 019	Шайба ГОСТ 6402-70	24
14	6,3×63.019	Шплинт ГОСТ 397-79	2
15	7209	Подшипник ГОСТ 27365-87	2
16	7212	Подшипник ГОСТ 27365-87	2
17	520/50-17 162/150 A8	Шина STARCO SG Flotation	2
18	16.00×17H2Wheel 8/275/221 ETO 21.5 (R16)	Диск	2
19	M18×1,5	Гайка баллонная STARCO (R16)	16

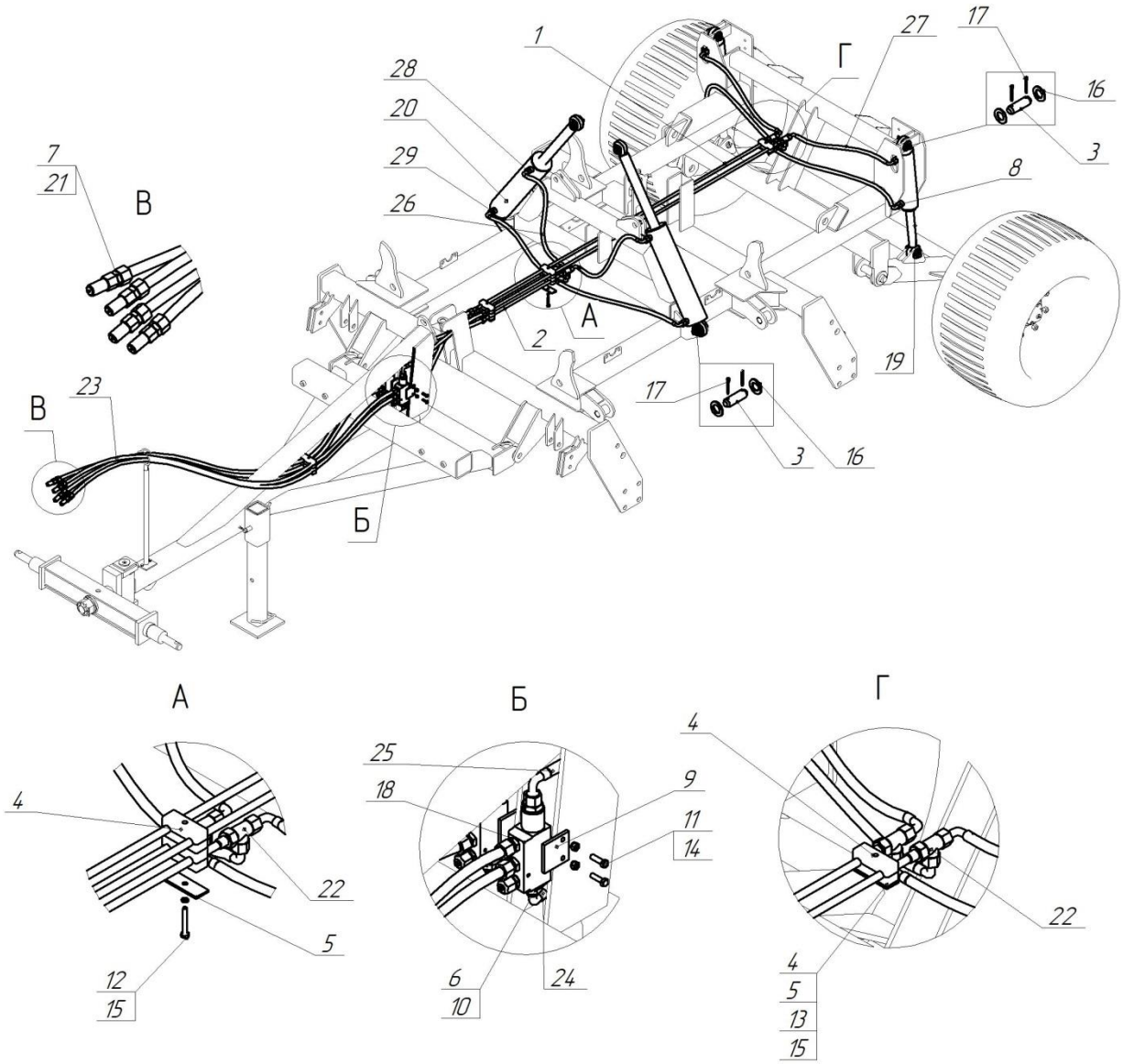

Рис.27 – КСПШ-8.05.000 – Гидрооборудование.

Поз.	Обозначение	Наименование	Кол-во
1	КСПШ-8.05.010	Трубопровод	2
2	КСПШ-8.05.010-01	Трубопровод	2
3	КСПШ-8.00.001-01	Ось	4
4	КППШ-6-М.10.00.001	Колодка	16
5	КППШ-6-М.10.00.002	Планка	4
6	СНК-10.05.005	Шайба	4
7	КПШ-9.25.003	Штуцер	6
8	ВВ-8-С.05.003	Штуцер	2
9	КДК-6.05.001	Пластина	2
10	КППШ-6-М.10.08.011-10	Штуцер	4
11	М8-6g×30.58.019	Болт ГОСТ 7798-70	4
12	М8-6g×100.58.019	Болт ГОСТ 7798-70	3
13	М8-6g×55.58.019	Болт ГОСТ 7798-70	1
14	М8-6Н.5.019 NF	Гайка ГОСТ Р 50273-92	4
15	8 65Г 019	Шайба ГОСТ 6402-70	4
16	С.30.01.08кп.019	Шайба ГОСТ 11371-78	8
17	6,3×50.019	Шплинт ГОСТ 397-79	8
18	ГЗД 10.00.00	Гидрозамок	2
19	ГЦ.80.40.250.11.30.00	Гидроцилиндр	2
20	ГЦ.100.50.400.11.00	Гидроцилиндр	2
21	ISO 7241-1A	БРС «Ниппель» 1/2” AF 10-08	4
22	КНО21Х0800	Тройник DK М22×1,5	4
Рукав РВД 10-35-М22×1,5 (К=27) ТУ 22-169-18-99			
23		L=3.4 м 0°-0°	4
24		L=0,75 м 0°-90°	2
25		L=0,65 м 0°-90°	2
26		L=0,85 м 90°-90°	2
27		L=0,75 м 90°-90°	6
28	КНО43Х6408	Уголок NPT 1/2’’вв-DK М22×1,5	2
29	КНО43Х6408D	Уголок NPT 1/2’’вв-DK М22×1,5	2

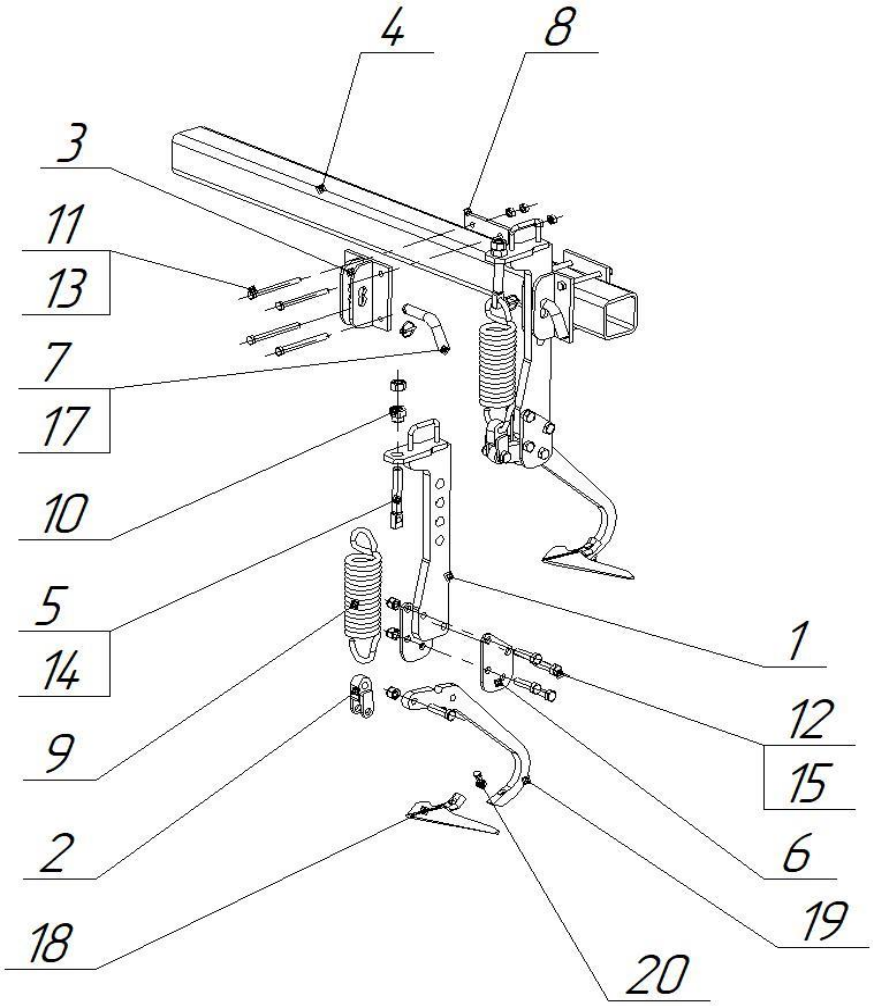

Рис. 28 – КСПШ-8.06.000 – Следорыхлитель.

Поз.	Обозначение	Наименование	Кол-во
1	КСПШ-8.06.020	Стойка	2
2	КСПШ-8.06.030	Серьга	2
3	КСПШ-8.06.040	Кронштейн	2
4	КСПШ-8.06.001	Балка	1
5	КСПШ-8.06.002	Тяга	2
6	КСПШ-8.06.003	Пластина	4
7	КСПШ-8.06.004	Палец	2
8	КСПШ-8.06.005	Пластина	2
9	КСПШ-8.01.401	Пружина	2
10	КСПШ-8.01.404	Гайка	2
11	М12-6g×140.88.40Х.019	Болт ГОСТ 7798-70	8
12	М16-6g×60.88.40Х.019	Болт ГОСТ 7798-70	10
13	М12-6Н.5.019	Гайка ГОСТ 5915-70	16
14	М20-6Н.5.019	Гайка ГОСТ 5915-70	2

15	M16-6H.5.019 NF	Гайка ГОСТ Р 50273-92	10
16	M12-6H.5.019NF	Гайка ГОСТ Р 50273-92	2
17	16-DIN5	Шплинт откидной	2
18	3000236-К00	Лапа следорыхлителя	2
19	4005580	Стойка следорыхлителя	2
20	M02490	Болт крепления лапы	2

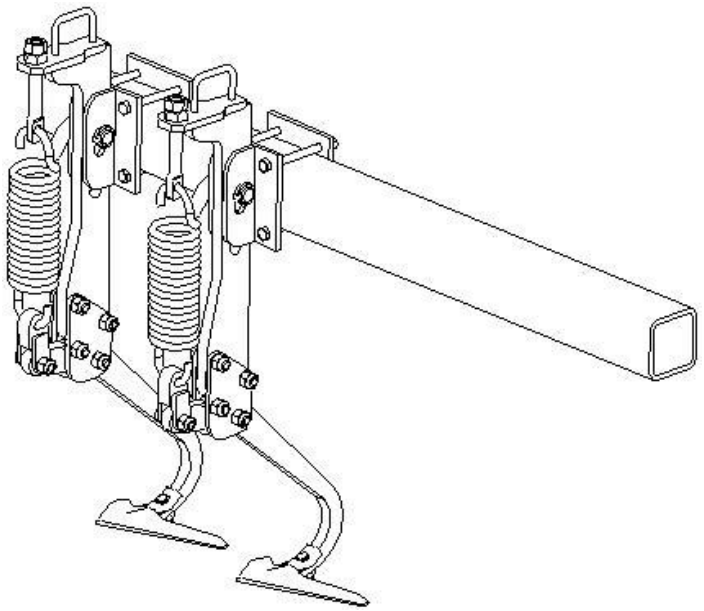

Рис. 29 – КСПШ-8.06.000-01 – Следорыхлитель.

Детали и узлы полностью совпадают с КСПШ-8.06.000 (рис. 28)

ДЛЯ ЗАМЕТОК